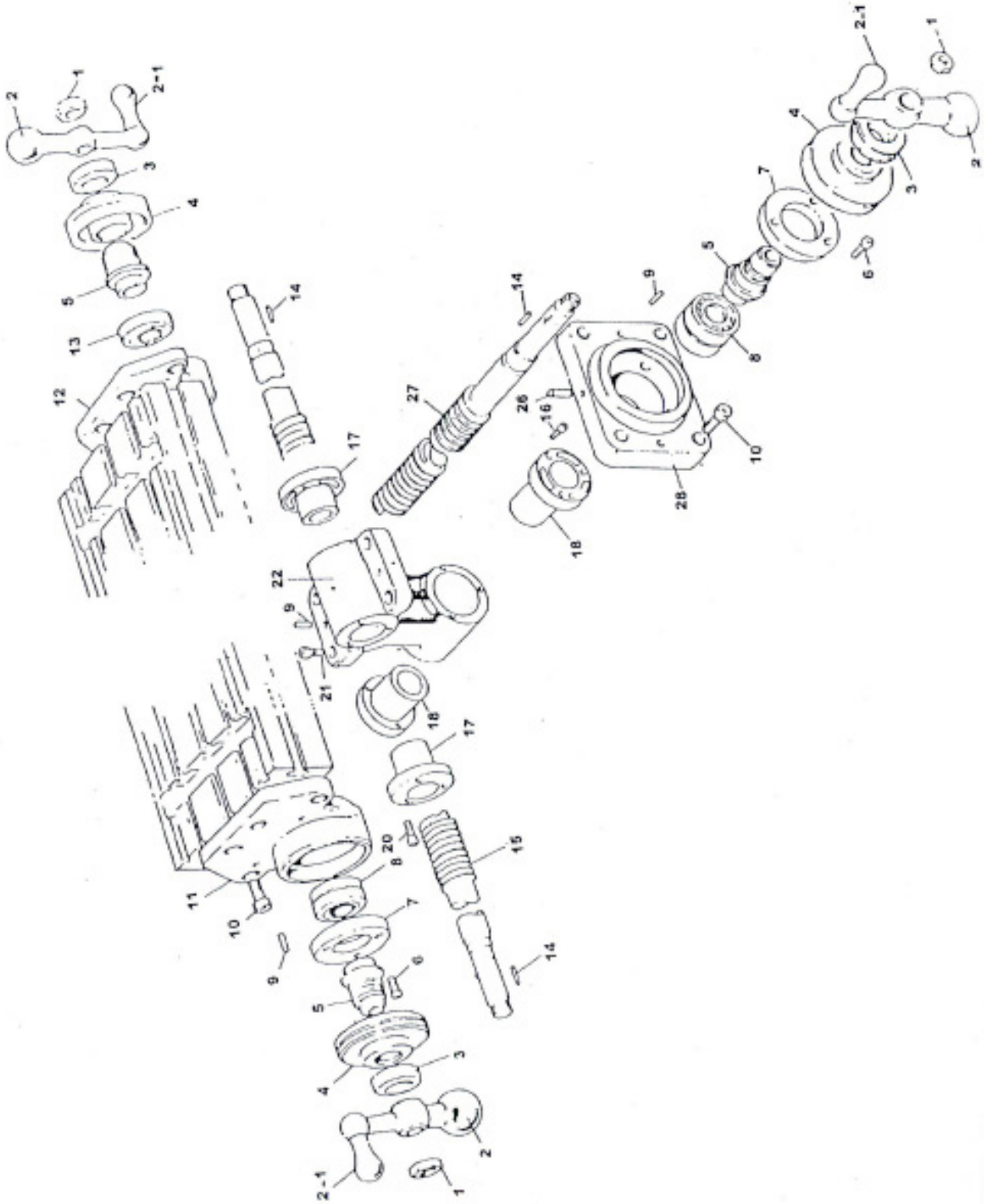
2-1
1
2
4
3
7
5
6
9
8
14
10
28
26
16
27
18
12
13
17
22
21
11
20
15

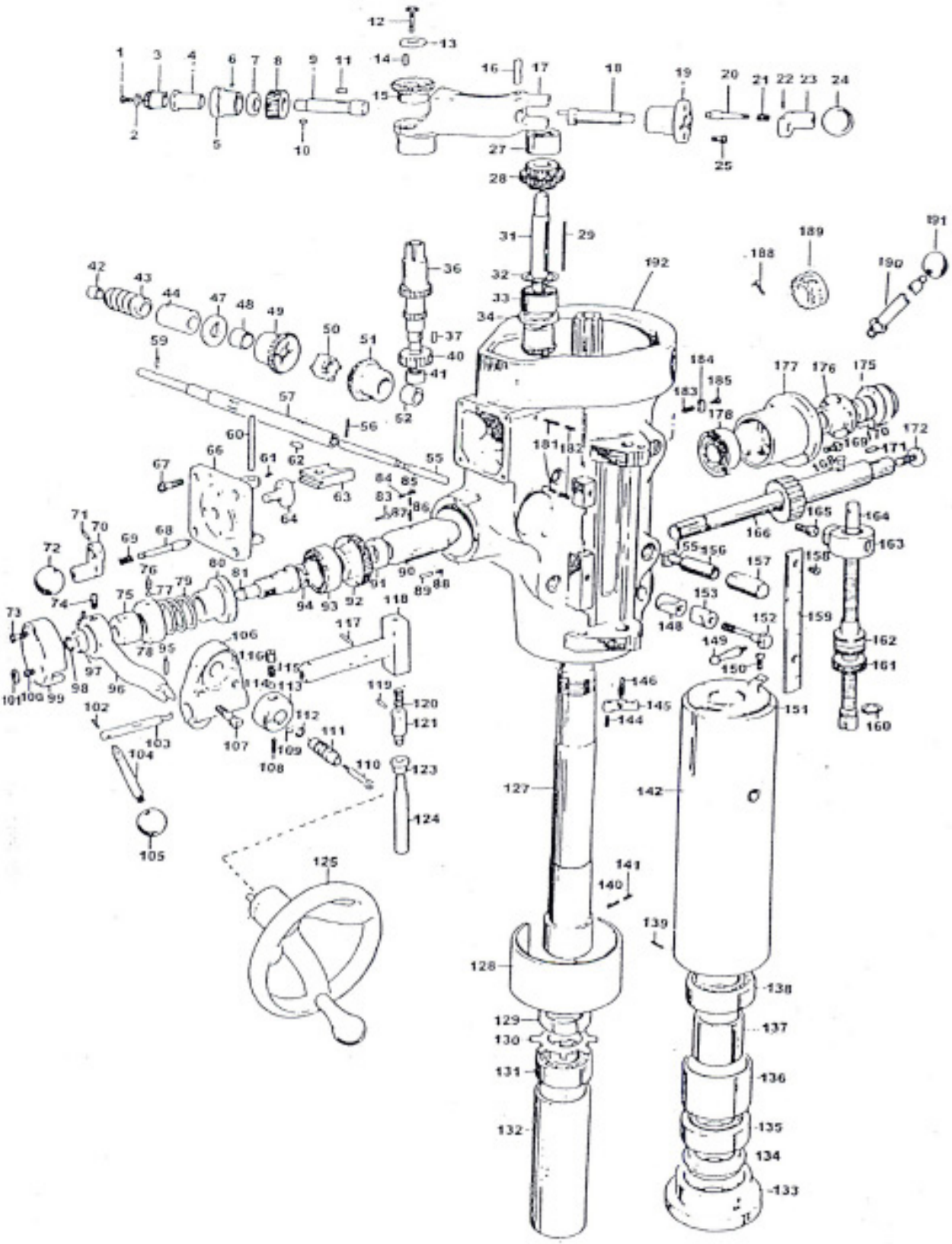

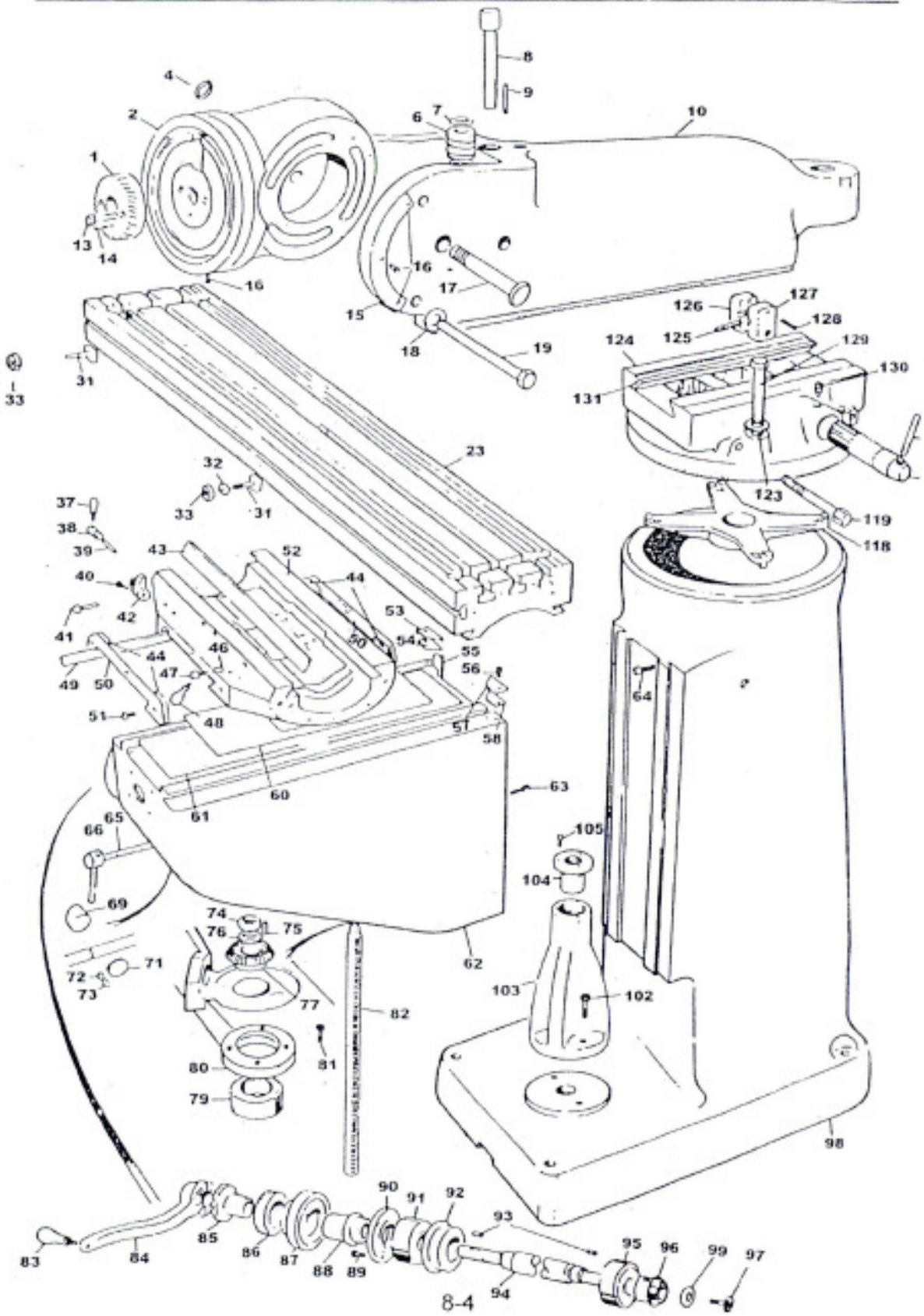
1
2
4
6
7
8
9
10
13
14
15
16
17
18
19
23
31
32
33
37
38
39
40
41
42
43
44
46
47
48
49
50
51
52
53
54
55
56
57
58
60
61
62
63
64
65
66
69
71
72
73
74
75
76
77
79
80
81
82
83
84
85
86
87
88
89
90
91
92
93
94
95
96
97
98
99
102
103
104
105
118
119
123
124
125
126
127
128
129
130
131

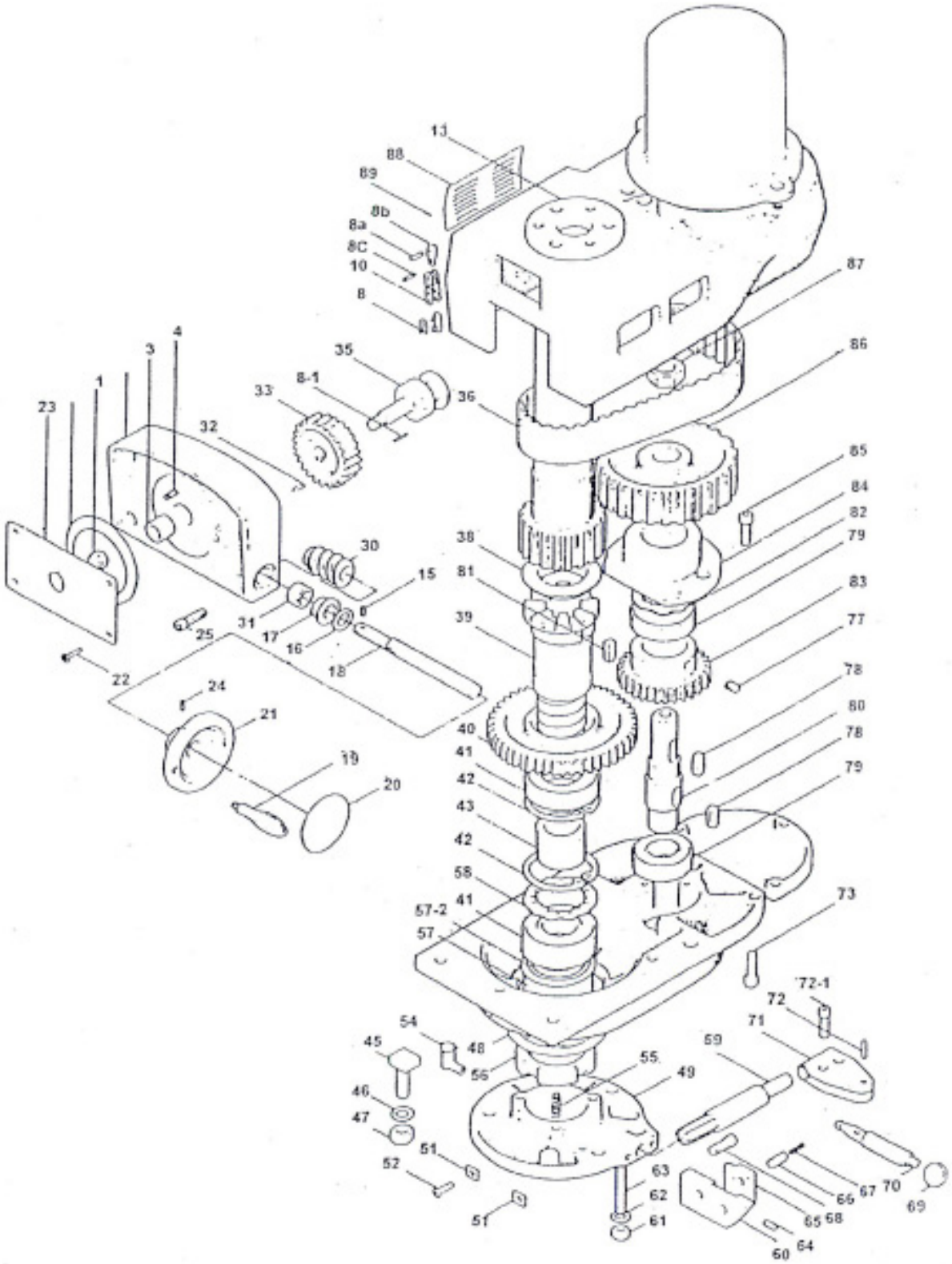
13
88
89
8b
8a
8C
10
8
87
86
35
8-1
33
36
4
3
1
23
32
85
84
82
79
30
38
81
15
83
31
17
16
39
77
25
18
22
78
24
80
21
40
78
41
19
42
20
79
43
42
58
41
73
57-2
57
72-1
72
71
54
48
45
56
59
55
49
46
47
51
52
63
62
61
51
66
67
70
69
65
68
60
64

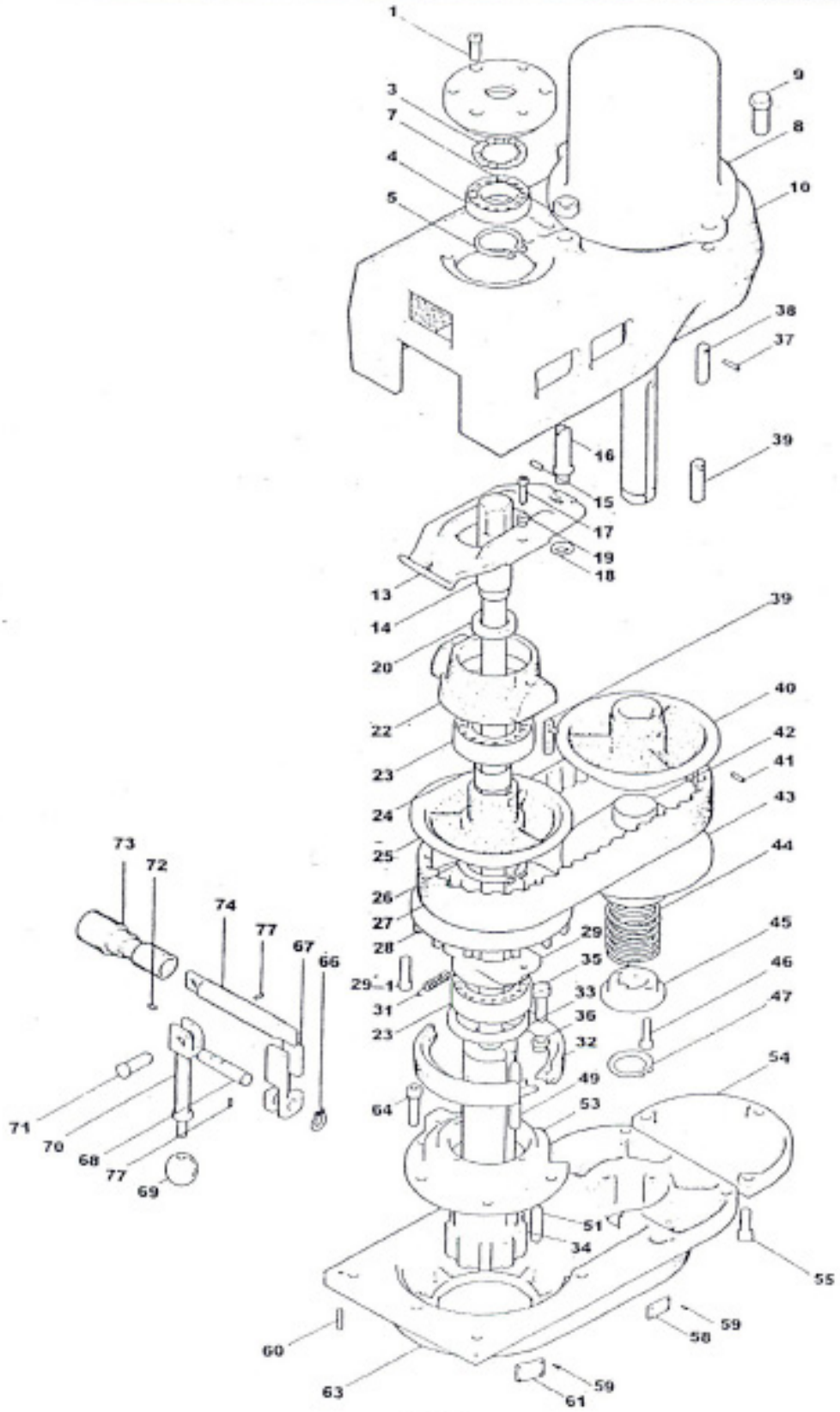
1
3
7
4
5
9
8
10
38
37
39
16
15
17
19
18
13
14
20
39
40
22
42
41
23
43
24
44
25
26
27
28
29
35
45
29
31
33
46
23
36
47
32
49
54
64
53
73
72
74
77
67
66
71
70
68
77
69
51
34
55
60
59
58
63
59
61